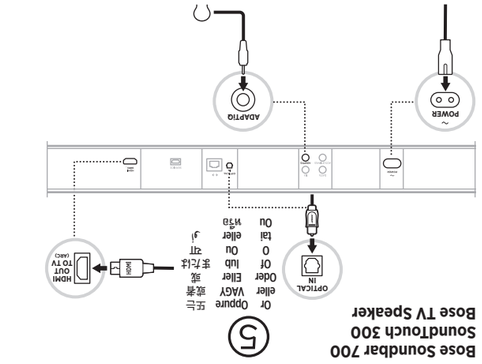

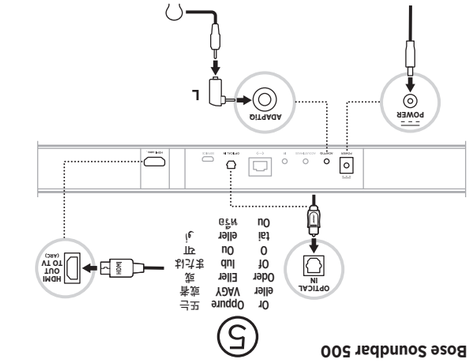

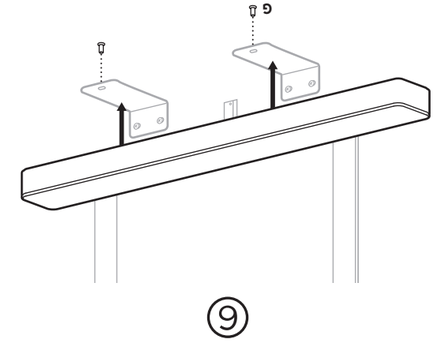

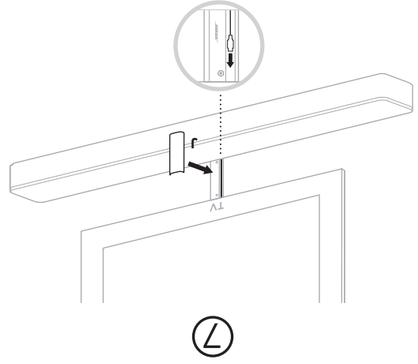

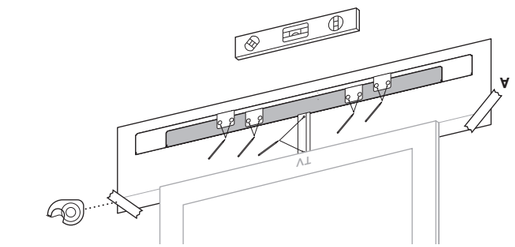

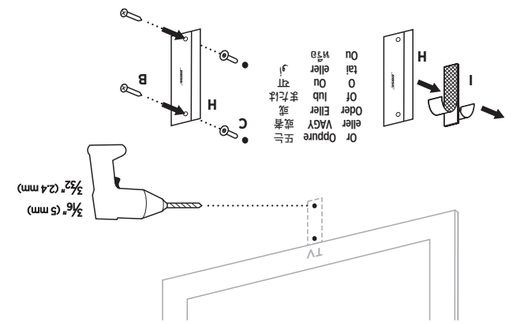

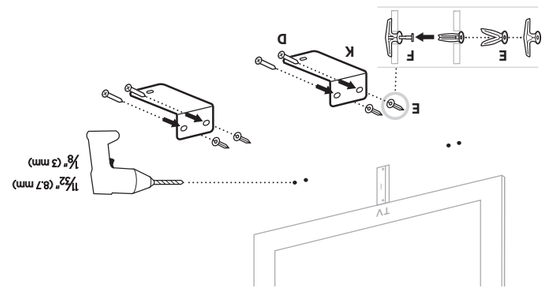

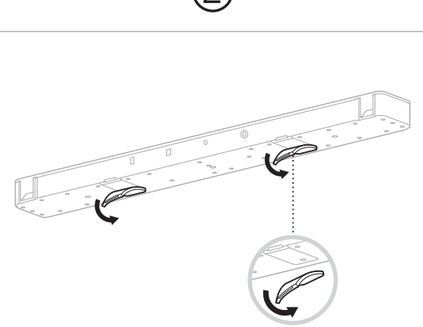

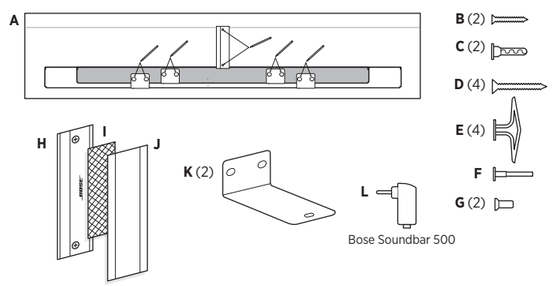

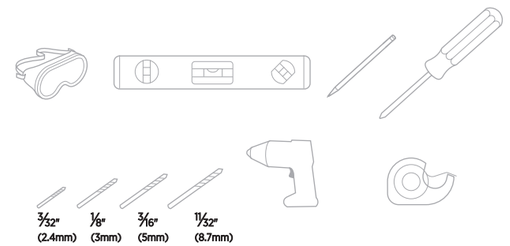

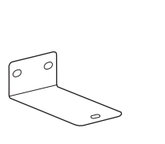

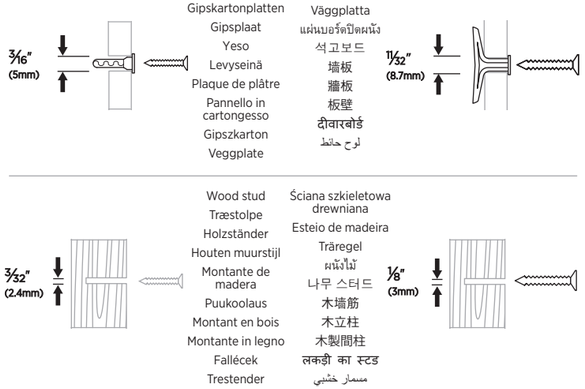

Not designed for masonry surfaces. • Ikke designet til at bruges på murværk. • Nicht für Mauerwerk geeignet. • Niet bestemd voor metselwerk. • No está diseñado para superficies de mampostería. • Ei tarkoitettu tiilipinnoille. • Non conçu pour les surfaces en maçonnerie. • Non progettato per superfici in muratura. • Nem alkalmas téglafalra szereléshez. • Ikke beregnet på muroverflater. • Produkt nie jest przeznaczony do powierzchni murowanych. • Não projetado para superfícies de alvenaria. • Inte till för användning på steniga ytor. • ไม่ได้ออกแบบสำหรับพื้นผิวที่เป็นอิฐ • 석조 표면에는 사용할 수 없음. • 非设计用于砌体表面。 • 非設計用於砌體表面。 • 本製品は、コンクリート壁用には設計されていません。 • चिनाई सतहों के लिए नहीं बनाया गया है। • غير مصمم لأسطح البناء.

?

BOSE SOUNDBAR 700:
worldwide.Bose.com/Support/SB700

BOSE SOUNDBAR 500:
worldwide.Bose.com/Support/SB500

SOUNDTOUCH 300:
global.Bose.com/Support/ST300

BOSE TV SPEAKER:
worldwide.Bose.com/Support/TVS

SOUNDBAR WALL BRACKET

Please read and keep all safety and use instructions. • Læs og opbevar venligst alle sikkerheds- og brugsinstruktioner. • Bitte lesen Sie alle Sicherheitshinweise und Gebrauchsanleitungen durch und bewahren Sie sie auf. • Lees alle veiligheidsinstructies en de gebruiksaanwijzing door en bewaar deze. • Lea y conserve todas las instrucciones de uso y seguridad. • Lue ja säilytä kaikki turvallisuus- ja käyttöohjeet. • Lisez toutes les consignes de sécurité et les instructions d'utilisation. • Leggere e conservare tutte le istruzioni per la sicurezza e per l'uso. • Kérjük, olvassa el és tartsa be a biztonsági és használati utasításokat. • Les og ta vare på alle sikkerhets- og bruksinstruksjoner. • Należy zapoznać się ze wszystkimi zaleceniami dotyczącymi bezpieczeństwa oraz instrukcjami użytkowania i zachować je. • Leia e guarde todas as instruções de segurança importantes. • Läs igenom och spara alla anvisningar om säkerhet och användning. • โปรดอ่านและเก็บคำแนะนำด้านความปลอดภัยและการใช้งานทั้งหมดไว้ • 모든 안전 및 사용 지침을 읽고 보관하십시오. • 请阅读并保留所有安全和使用说明。 • 請閱讀並保管好所有安全和使用指示。 • 安全上の留意項目および使用方法をよく読み、それに従ってください。 • कृपया सभी सुरक्षा एवं इस्तेमाल के निर्देशों को पढ़ें व उनका पालन करें। • कृपया सभी सुरक्षा एवं इस्तेमाल के निर्देशों को पढ़ें व उनका पालन करें। • يُرجى قراءة كُل التعليمات الخاصة بالسلامة والاستخدام والاحتفاظ بها.

806657-0020

©2020 Bose Corporation
100 The Mountain Road
Framingham, MA 01701-9168 USA
AM806657-0020 Rev. 00

ENGLISH

Please read and keep all safety and use instructions.

Important Safety Instructions

Contains small parts which may be a choking hazard.
Not suitable for children under age 3.

Do NOT make unauthorized alterations to this product.
The Bose Sound Bar Wall Bracket wall mounting kit is only for use with the Bose Soundbar 700, Bose Soundbar 500, Bose TV Speaker, and SoundTouch 300 soundbar.
Only use the mounting hardware supplied with this product.
Do not mount on surfaces that are not sturdy, or that have hazards concealed behind them, such as electrical wiring or plumbing. If you are not sure about installing the bracket, contact a qualified professional installer. Ensure the bracket is installed according to local building codes.
Only for mounting on the following surfaces:
- Wallboard ≥ 3⁄8" (10mm)
  - If mounted on surfaces other than stated above please contact a professional installer.

Due to ventilation requirements, Bose does not recommend placing the product in a confined space such as in a wall cavity or in an enclosed cabinet.
Do not place or install the bracket or product near any heat sources, such as fireplaces, radiators, heat registers or other apparatus (including amplifiers) that produce heat.

Warranty Information
This product is covered by a limited warranty from Bose.
For warranty details, visit global.Bose.com/warranty

China Importer: Bose Electronics (Shanghai) Company Limited, Part C, Plant 9, No. 353 North Riying Road, China (Shanghai) Pilot Free Trade Zone
EU Importer: Bose Products B.V., Gorslaan 60, 1441 RG Purmerend, The Netherlands
Mexico Importer: Bose de México, S. de R.L. de C.V., Paseo de las Palmas 405-204, Lomas de Chapultepec, 11000 México.
Phone Number: +5255 (5202) 3545
Taiwan Importer: Bose Taiwan Branch, 9F-A1, No.10, Section 3, Minsheng East Road, Taipei City 104, Taiwan. Phone Number: +886-2-2514 7676
U.S. Phone Number: 1-877-230-5639
Bose, Bose Soundbar, Bose Soundbar Wall Bracket, Bose TV Speaker, SoundTouch, and the wireless note design are trademarks of Bose Corporation.
Bose Corporation Headquarters: 1-877-230-5639
© 2020 Bose Corporation. No part of this work may be reproduced, modified, distributed, or otherwise used without prior written permission.

DANSK

Læs og opbevar venligst alle sikkerheds- og brugsinstruktioner.

Vigtige sikkerhedsinstruktioner

Indeholder små dele, som kan udgøre en kvælningsfare.
Egner sig ikke til børn under 3 år.

Foretag IKKE nogen uautoriserede ændringer af produktet.
Bose Sound Bar Wall Bracket vægmonteringssektet er kun beregnet til at bruges sammen med Bose Soundbar 700, Bose Soundbar 500, Bose TV Speaker, og SoundTouch 300.
Brug kun den monteringshardware, der fulgte med dette produkt.
Må ikke monteres på flader, der ikke er tilstrækkeligt robuste, eller flader, hvor der er skjult farlige ting bag, f.eks. el-ledninger eller rør. Hvis du er i tvivl om, hvordan du skal installere beslaget, skal du kontakte en kvalificeret, professionel montør. Sørg for, at beslaget installeres i overensstemmelse med de lokale bygningsregler.
Kun til montering på følgende overflader:
- Vægplade ≥ 3⁄8" (10 mm)
  - Ved montering på andre overflader end nævnt her skal du kontakte en professionel installatør.

På grund af ventilationskravene anbefaler Bose ikke, at du placerer højttalerne på et indelukket sted som f.eks. i et hulrum i væggen eller i et lukket skab.
Undgå at placere eller installere beslaget eller produktet i nærheden af varmekilder som f.eks. ildsteder, radiatorer, varmeovne eller andre apparater (herunder forstærkere), der producerer varme.

Garantioplysninger
Produktet er omfattet af en begrænset garanti fra Bose.
Gå til global.Bose.com/warranty for at få flere oplysninger om garantien.

Importor i Kina: Bose Electronics (Shanghai) Company Limited, Part C, Plant 9, No. 353 North Riying Road, Kina (Shanghai) Pilot Free Trade Zone
Importor i EU: Bose Products B.V., Gorslaan 60, 1441 RG Purmerend, Holland
Importor i Mexico: Bose de México, S. de R.L. de C.V., Paseo de las Palmas 405-204, Lomas de Chapultepec, 11000 México. Telefonnummer: +5255 (5202) 3545
Importor i Taiwan: Bose Taiwan Branch, 9F-A1, No.10, Section 3, Minsheng East Road, Taipei City 104, Taiwan. Telefonnummer: +886-2-2514 7676
US-Telefonnummer: 1-877-230-5639
Bose, Bose Soundbar, Bose Soundbar Wall Bracket, Bose TV Speaker, SoundTouch og den „Wireless Note"-Design sind Mærker der Bose Corporation.
Bose Corporation Unternehmenszentrale: 1-877-230-5639
© 2020 Bose Corporation. Dieses Dokument darf ohne vorherige schriftliche Genehmigung weder ganz noch teilweise reproduziert, verändert, vertrieben oder auf andere Weise verwendet werden.

DUTCH

Lees alle veiligheidsinstructies en de gebruiksaanwijzing door en bewaar deze.

Belangrijke veiligheidsinstructies

Bevat kleine onderdelen die een verstikkingsgevaar kunnen vormen.
Niet geschikt voor kinderen jonger dan 3 jaar.

Er mogen GEEN wijzigingen aan dit product worden aangebracht door onbevoegden.
De wandmontagekit voor de Bose Sound Bar-muursteun is uitsluitend bestemd voor gebruik met de Bose Soundbar 700, Bose Soundbar 500, Bose TV Speaker en SoundTouch 300-soundbar.
Gebruik uitsluitend het montagemateriaal dat bij dit product is bijgeleverd.
Niet bevestigen aan oppervlakken die niet sterk zijn of waarachter risico's verborgen zijn, zoals elektrische bedrading of waterleidingen. Als u niet zeker weet hoe de steun moet worden bevestigd, neemt u contact op met een erkende professionele installateur. Zorg dat de steun wordt bevestigd volgens de plaatselijke bouwvoorschriften.
Alleen voor montage op de volgende oppervlakken:
- Gipsplaat ≥ 3⁄8" (10 mm)
  - Bij montage op andere oppervlakken dan hierboven vermeld neemt u contact op met een professionele installateur.

Omwille van de ventilatievereisten raadt Bose af om het product in een besloten ruimte te plaatsen, zoals in een nis in de muur of een dichte kast.
Plaats of installeer de steun of het product niet in de buurt van warmtebronnen, zoals open haarden, radiatoren, verwarmingsroosters of andere apparaten (waaronder versterkers) die warmte produceren.

Garantie-informatie
Dit product wordt gedekt door een beperkte garantie van Bose.
Voor garantie-informatie gaat u naar global.Bose.com/warranty

Importeur in China: Bose Electronics (Shanghai) Company Limited, Part C, Plant 9, No. 353 North Riying Road, China (Shanghai) Pilot Free Trade Zone
Importeur in de EU: Bose Products B.V., Gorslaan 60, 1441 RG Purmerend, Nederland
Importeur in Mexico: Bose de México, S. de R.L. de C.V., Paseo de las Palmas 405-204, Lomas de Chapultepec, 11000 México.
Telefoonnummer: +5255 (5202) 3545
Importeur in Taiwan: Bose Taiwan Branch, 9F-A1, No.10, Section 3, Minsheng East Road, Taipei City 104, Taiwan. Telefoonnummer: +886-2-2514 7676
Telefoonnummer VS: 1-877-230-5639
Bose, Bose Soundbar, Bose Soundbar Wall Bracket, Bose TV Speaker, SoundTouch en het beeldmerk 'draadloos gebruik' zijn handelsmerken van Bose Corporation.
Hoofdkantoor Bose Corporation: 1-877-230-5639
© 2020 Bose Corporation. Niets in deze uitgave mag worden gereproduceerd, gewijzigd, gedistribueerd of op andere wijze gebruikt zonder voorafgaande schriftelijke toestemming.

ESPAÑOL

Lea y conserve todas las instrucciones de uso y seguridad.

Instrucciones importantes de seguridad

Contiene piezas pequeñas que pueden representar un riesgo de asfixia. No recomendable para niños menores de 3 años.

NO realice alteraciones no autorizadas a este producto.
El kit de soporte para pared Bose Sound Bar Wall Bracket es solo para usar con Bose Soundbar 700, Bose Soundbar 500, Bose TV Speaker y la barra de sonido SoundTouch 300.
Use solo el equipamiento de montaje provisto con el producto.
Monte únicamente en superficies que sean resistentes o que no presenten peligros ocultos, como cableado eléctrico o plomería. Si no está seguro sobre cómo instalar el soporte, consulte con un instalador profesional calificado. Asegúrese de que el soporte esté instalado de acuerdo con los códigos locales de construcción.
Solo para montar en las siguientes superficies:
- Yeso ≥ 3⁄8" (10 mm)
  - Si se monta en superficies no mencionadas arriba, consulte con un instalador profesional.

Debido a los requisitos de ventilación, Bose no recomienda colocar el producto en un espacio reducido como una cavidad en la pared o un gabinete cerrado.
No instale ni coloque el soporte ni el producto cerca de fuentes de calor, como chimeneas, radiadores, rejillas de calefacción u otros aparatos (incluidos amplificadores) que produzcan calor.

Información de la garantía
Este producto está cubierto por una garantía limitada de Bose. Para obtener más detalles sobre la garantía, visite global.Bose.com/warranty

Importador en China: Bose Electronics (Shanghai) Company Limited, Part C, Plant 9, No. 353 North Riying Road, China (Shanghai) Pilot Free Trade Zone
Importador en UE: Bose Products B.V., Gorslaan 60, 1441 RG Purmerend, Países Bajos
Importador en México: Bose de México, S. de R.L. de C.V., Paseo de las Palmas 405-204, Lomas de Chapultepec, 11000 México.
Número de teléfono: +5255 (5202) 3545
Importador en Taiwán: Bose Taiwan Branch, 9F-A1, No.10, Section 3, Minsheng East Road, Taipei City 104, Taiwán. Número de teléfono: +886-2-25147676
Número de teléfono en EE UU: 1-877-230-5639
Bose, Bose Soundbar, Bose Soundbar Wall Bracket, Bose TV Speaker, SoundTouch y el diseño de la nota inalámbrica son marcas comerciales de Bose Corporation.
Sede central de Bose Corporation: 1-877-230-5639
©2020 Bose Corporation. No se puede reproducir, modificar, distribuir, o usar de otra manera ninguna parte de este trabajo sin previo consentimiento por escrito.

FINNISH

Lue ja säilytä kaikki turvallisuus- ja käyttöohjeet.

Tärkeitä turvallisuusohjeita

Laitteessa on pieniä osia. Ne voivat aiheuttaa tukehtumisvaaran.
Ei sovelu alle 3-vuotiaiden lasten käyttötäväksi.

ÄLÄ tee tuotteeseen muutoksia ilman lupaa.
Bose Soundbar Wall Bracket -seinäkiinnikkeen seinäasennussarja on tarkoitettu käytettäväksi vain Bose Soundbar 700:n, Bose Soundbar 500:n, Bose TV Speakerin ja SoundTouch 300 soundbarin kanssa.
Käytä vain tuotteen mukana toimitettuja kiinnitystarvikkeita.
Älä kiinnitä epävakaille tai sähköjohtoja tai vesijohtoja sisältäville alustoille. Jos olet epävarma asentamisen suhteen, ota yhteyttä pätevään asentajaan. Varmista, että kiinnike asennetaan paikallisia rakennusmääräyksiä noudattaen.
Saa kiinnittää vain seuraaviin pintoihin:
- Levyseinä ≥ 10 mm
  - Jos kiinnike asennetaan muuhun kuin edellä mainittuun pintaan, ota yhteys ammattiasentajaan.

Bose ei suosittele tuotteen sijoittamista suljettuun tilaan, kuten seinään tehtävään syvennyksen tai kaappiin, sillä ilma ei kierrä niissä riittävästi.
Älä sijoita kiinnikettä tai tuotetta minkään lämmönlähteen, kuten takan, lämpöpatterin, lämpövaraajan, uunin tai muun lämpöä tuottavan laitteen (vahvistimet mukaan lukien) lähelle.

Takuutiedot
Tällä tuotteella on Bosen rajoitettu takuu. Takuutiedot ovat osoitteessa global.Bose.com/warranty.

Maahantuoja Kiinassa: Bose Electronics (Shanghai) Company Limited, Part C, Plant 9, No. 353 North Riying Road, China (Shanghai) Pilot Free Trade Zone
Maahantuoja EU:ssa: Bose Products B.V., Gorslaan 60, 1441 RG Purmerend, The Netherlands
Maahantuoja Meksikossa: Bose de México S. de R.L. de C.V., Paseo de las Palmas 405-204, Lomas de Chapultepec, 11000 México.
Puhelinnumero: +5255 (5202) 3545
Maahantuoja Taiwanissa: Bose Taiwan Branch, 9F-A1, No.10, Section 3, Minsheng East Road, Taipei City 104, Taiwan. Puhelinnumero: +886-2-2514 7676
Yhdysvaltojen puhelinnumero: 1-877-230-5639
Bose, Bose Soundbar, Bose Soundbar Wall Bracket, Bose TV Speaker, SoundTouch ja langatonta nuottia kuvaava merkki ovat Bose Corporationin tavaramerkkejä.
Bose Corporationin pääkonttori: 1-877-230-5639
© 2020 Bose Corporation. Mitään osaa tästä julkaisusta ei saa kopioida, muokata, jaella tai käyttää ilman julkaisijan etukäteen antamaa kirjallista lupaa.

FRANCAIS

Lisez toutes les consignes de sécurité et les instructions d'utilisation.

Instructions importantes relatives à la sécurité

Certaines pièces présentent un risque de suffocation.
Ne les laissez pas à la portée des enfants de moins de 3 ans.

Veillez à NE PAS effectuer de modifications non autorisées sur ce produit.
Le kit de montage mural Bose Sound Bar Wall Bracket est destiné uniquement aux barres de son Bose Soundbar 700, Bose Soundbar 500, Bose TV Speaker et SoundTouch 300.
Utilisez uniquement les accessoires de montage fournis avec ce produit.
N'installez pas l'appareil sur des surfaces peu résistantes ou dans lesquelles peuvent être intégrés des fils électriques ou des tuyaux de plomberie. En cas de doute, faites appel à un installateur professionnel. Veillez à installer le support conformément aux normes de construction locales.
Uniquement pour une installation sur les surfaces suivantes :
- Plaque de plâtre ≥ 3⁄8" (10 mm)
  - Lors d'une installation sur des surfaces autres que celle spécifiée ci-dessus, contactez un installateur professionnel.

Pour assurer une ventilation correcte, Bose déconseille de placer ce produit dans un espace confiné tel qu'une cavité murale ou un placard fermé.
N'installez pas le support ou le produit à proximité d'une source de chaleur, telle qu'un radiateur, une arrivée d'air chaud, un four ou tout autre appareil (notamment des amplificateurs) produisant de la chaleur.

Informations relatives à la garantie
Ce produit est couvert par une garantie limitée de Bose. Pour en savoir plus sur la garantie, consultez la page global.Bose.com/warranty.

Importateur pour la Chine : Bose Electronics (Shanghai) Company Limited, Part C, Plant 9, No. 353 North Riying Road, Chine (Shanghai) Pilot Free Trade Zone
Importateur pour l'UE : Bose Products B.V., Gorslaan 60, 1441 RG Purmerend, Pays-Bas
Importateur pour le Mexique : Bose de México, S. de R.L. de C.V., Paseo de las Palmas 405-204, Lomas de Chapultepec, 11000 Mexico.
Numéro de téléphone : +5255 (5202) 3545
Importateur pour Taïwan : Bose Taiwan Branch, 9F-A1, No.10, Section 3, Minsheng East Road, Taipei City 104, Taiwan.
Numéro de téléphone : +886-2-2514 7676
Numéro de téléphone aux États-Unis : 1-877-230-5639
Bose, Bose Soundbar, Bose Soundbar Wall Bracket, Bose TV Speaker, SoundTouch et la note sans fil sont des marques commerciales de Bose Corporation.
Siège de Bose Corporation : 1-877-230-5639
©2020 Bose Corporation. Toute reproduction, modification, distribution ou autre utilisation, même partielle, de ce document est interdite sans autorisation écrite préalable.

ITALIANO

Leggere e conservare tutte le istruzioni per la sicurezza e per l'uso.

Importanti istruzioni di sicurezza

Contiene pezzi di piccole dimensioni che possono rappresentare un pericolo di soffocamento. Non adatto per bambini di età inferiore ai 3 anni.

NON apportare alterazioni non autorizzate al prodotto.
Il kit per il montaggio a parete Bose Sound Bar Wall Bracket deve essere utilizzato esclusivamente con le soundbar Bose Soundbar 700, Bose Soundbar 500 e SoundTouch 300.
Utilizzare unicamente gli accessori di montaggio forniti con il prodotto.
Non eseguire il montaggio su superfici instabili o dietro le quali possono celarsi elementi potenzialmente pericolosi, quali cavi elettrici o tubazioni idrauliche. In caso di dubbi durante l'installazione della staffa, contattare un installatore professionista. Verificare che il supporto sia installato in accordo ai parametri costruttivi locali.
Solo per montaggio sulle superfici seguenti:
- Pannello in cartongesso ≥ 3⁄8" (10 mm)
  - Se si esegue il montaggio su superfici diverse da quelle indicate sopra, rivolgersi a un installatore professionista.

A causa dei requisiti di ventilazione, Bose sconsiglia di posizionare il prodotto in spazi chiusi o angusti, ad esempio una nicchia a parete o un armadietto.
Non posizionare o installare la staffa o il prodotto in prossimità di fonti di calore, quali caminetti, radiatori o altri apparati (inclusi amplificatori) che emettono calore.

Informazioni di garanzia
Questo prodotto è coperto da una garanzia Bose limitata.
Per i dettagli sulla garanzia, visitare global.Bose.com/warranty

Importatore per la Cina: Bose Electronics (Shanghai) Company Limited, Part C, Plant 9, No. 353 North Riying Road, China (Shanghai) Pilot Free Trade Zone
Importatore per l'UE: Bose Products B.V., Gorslaan 60, 1441 RG Purmerend, Paesi Bassi
Importatore per il Messico: Bose de México, S. de R.L. de C.V., Paseo de las Palmas 405-204, Lomas de Chapultepec, 11000 Messico.
Numero di telefono: +5255 (5202) 3545
Importatore per Taiwan: Bose Taiwan Branch, 9F-A1, No.10, Section 3, Minsheng East Road, Taipei City 104, Taiwan. Numero di telefono: +886-2-2514 7676
Numero di telefono USA: 1-877-230-5639
Bose, Bose Soundbar, Bose Soundbar Wall Bracket, Bose TV Speaker, SoundTouch e il design della nota wireless sono marchi commerciali di Bose Corporation.
Sede principale di Bose Corporation: 1-877-230-5639
© 2020 Bose Corporation. Nessuna parte di questo documento può essere riprodotta, modificata, distribuita o usata in altro modo senza previa autorizzazione scritta.

MAGYAR

Kérjük, olvassa el és tartsa be a biztonsági és használati utasításokat.

Fontos biztonsági utasítások

A termék apró részeket tartalmaz, melyek fulladást okozhatnak.
3 éves kor alatti gyermekek számára nem alkalmas.

NE végezzen a terméken engedély nélküli módosítást.
A Bose Sound Bar Wall Bracket fali készlet kizárólag a Bose Soundbar 700, a Bose Soundbar 500, a Bose TV Speaker és a SoundTouch 300 hangsugárzóval való használatra alkalmas.
Kizárólag a jelen termékkel szállított szerelőkészletet használja.
Ne szerelje fel olyan felületre, amely nem elég erős, illetve amely mögött villamos huzalok vagy csővezetékek futhatnak. Ha bizonytalan a tartó felszerelését illetően, akkor azt bízza képzett szerelőre. A tartó felszerelésekor minden helyi építési előírást figyelembe kell venni.
Kizárólag az alábbi felületekre szerelhető:
- Gipszkarton ≥ 3⁄8" (10 mm)
  - Ha a fentiektől eltérő felületre szeretné felszerelni, kérjük, forduljon hivatalos szerelőhöz.

A szellőzésre vonatkozó követelmények miatt a Bose nem tanácsolja a terméket körülhatolt térbe, például falmélyedésbe vagy zárt szekrénybe helyezni.
Ne tegye a tartót és a rendszert, illetve azokat ne helyezze üzembe hőforrás, például tűzhely, fűtőtest, fűtőnyílás vagy más hőtermelő berendezés (ideértve az erősítőket is) közelébe.

Garanciainformációk
Erre a termékre a Bose korlátozott garanciája vonatkozik. A garanciával kapcsolatos részletekért látogasson el a global.Bose.com/warranty címre.

Kinai importőr: Bose Electronics (Shanghai) Company Limited, Part C, Plant 9, No. 353 North Riying Road, Kína (Shanghai) Pilot Free Trade Zone
EU-importőr: Bose Products B.V., Gorslaan 60, 1441 RG Purmerend, Hollandia
Mexikói importőr: Bose de México, S. de R.L. de C.V., Paseo de las Palmas 405-204, Lomas de Chapultepec, 11000 Mexico. Telefonszám: +5255 (5202) 3545
Tajvani importőr: Bose Taiwan Branch, 9F-A1, No.10, Section 3, Minsheng East Road, Taipei City 104, Tajvan. Telefonszám: +886-2-2514 7676
USA-beli telefonszám: 1-877-230-5639
A Bose, a Bose Soundbar, a Bose Soundbar Wall Bracket, a Bose TV Speaker, a SoundTouch és a vezeték nélküli hangjegy embléma a Bose Corporation védjegye.
Bose Corporation központja: 1-877-230-5639
© 2020 Bose Corporation. Előzetes írásos engedély nélkül a jelen kiadvány semmilyen része nem sokszorosítható, módosítható, terjeszthető, illetve nem használható fel semmilyen más módon.

NORSK

Les og ta vare på alle sikkerhets- og bruksinstruksjoner.

Viktige sikkerhetsinstruksjoner

Inneholder små deler som kan medføre fare for kveling.
Ikke egnet for barn under 3 år.

IKKE utfør uautoriserte endringer på produktet.
Veggmonteringssettet Bose Sound Bar Wall Bracket er bare til bruk med Bose Soundbar 700, Bose Soundbar 500, Bose TV Speaker og SoundTouch 300 soundbar.
Bruk bare monteringsdelene som følger med dette produktet.
Må ikke monteres på overflater som ikke er solide eller som har skjulte faremonenter bak seg, for eksempel elektriske kabler eller rør. Kontakt en kvalifisert profesjonell montør hvis du er usikker på monteringen av brakketen. Pass på at brakketen er montert i henhold til lokale byggeforskrifter.
Bare til veggmontering på følgende overflater:
- Veggplater ≥ 3⁄8" (10 mm)
  - Ved montering på andre overflater enn angitt ovenfor, kontakter du en profesjonell montør.

På grunn av kravene til ventilasjon anbefaler Bose at apparatet ikke plasseres på et trangt sted, som i et hulrom i veggen eller i et lukket skap.
Ikke plasser eller monter brakketen eller produktet i nærheten av varmekilder, for eksempel ildsteder, radiatorer, varmeapparater, ovner eller andre apparater (herunder forsterkere) som produserer varme.

Garantiinformasjon
Dette produktet er dekket av en begrenset garanti fra Bose.
For detaljert informasjon om garantien, se global.Bose.com/warranty

Importør for Kina: Bose Electronics (Shanghai) Company Limited, Part C, Plant 9, No. 353 North Riying Road, Kina (Shanghai) Pilot Free Trade Zone
Importør for EU: Bose Products B.V., Gorslaan 60, NL-1441 RG Purmerend, Nederland
Importør for Mexico: Bose de México, S. de R.L. de C.V., Paseo de las Palmas 405-204, Lomas de Chapultepec, 11000 México. Telefonnummer: +5255 (5202) 3545
Importør for Taiwan: Bose Taiwan Branch, 9F-A1, No.10, Section 3, Minsheng East Road, Taipei City 104, Taiwan. Telefonnummer: +886-2-2514 7676
Telefonnummer i USA: 1-877-230-5639
Bose, Bose Soundbar, Bose Soundbar Wall Bracket, Bose TV Speaker, SoundTouch og trådløs note-logoen er registrerte varemerker som tilhører Bose Corporation.
Hovedkontor for Bose Corporation: 1-877-230-5639
© 2020 Bose Corporation. Ingen del av dette produktet kan reproduseres, endres, distribueres eller brukes på annen måte uten å ha innhentet skriftlig tillatelse på forhånd.

POLSKI

Należy przeczytać i zachować wszystkie zalecenia dotyczące bezpieczeństwa i korzystania z tego produktu.

Ważne zalecenia dotyczące bezpieczeństwa

Produkt zawiera małe części, które mogą spowodować zadławienie w przypadku połknięcia. Nie jest on odpowiedni dla dzieci w wieku poniżej 3 lat.

NIE wolno modyfikować produktu bez zezwolenia.
Zestaw do montażu ściennego Bose Sound Bar Wall Bracket jest przeznaczony do użytku wyłącznie z urządzeniami Bose Soundbar 700, Bose Soundbar 500, Bose TV Speaker i SoundTouch 300.
Używaj wyłącznie sprzętu montażowego dostarczonego z tym produktem.
Nie montuj uchwytu na powierzchniach niedostatecznie solidnych lub stwarzających zagrożenia związane na przykład z instalacją elektryczną lub hydrauliczną. W przypadku wątpliwości zwiazanych z montażem uchwytu skontaktuj się z wykwalifikowanym instalatorem. Upewnij się, że uchwyt został zamontowany zgodnie z lokalnymi przepisami budowlanymi.
Uchwyt jest przeznaczony do montażu tylko na następujących rodzajach powierzchni:
- Płyta ścienna ≥ 10 mm
  - W przypadku montażu na powierzchni innej niż podano powyżej skontaktuj się z wykwalifikowanym instalatorem.

Ze względu na wymagania dotyczące wentylacji firma Bose nie zaleca umieszczania tego produktu w przestrzeniach zamkniętych, takich jak wnęki ścienne lub szafki wnękowe.
Uchwytu ani produktu nie wolno umieszczać w pobliżu źródeł ciepła, takich jak kominki, grzejniki, przewody kominowe lub inne urządzenia (na przykład wzmacniacze) wytwarzające ciepło.

Informacje dotyczące gwarancji
Ten produkt jest objęty ograniczoną gwarancją firmy Bose. Aby uzyskać więcej informacji na temat gwarancji, skorzystaj z witryny internetowej global.Bose.com/warranty.

Importer — Chiny: Bose Electronics (Shanghai) Company Limited, Part C, Plant 9, No. 353 North Riying Road, China (Shanghai) Pilot Free Trade Zone
Importer — UE: Bose Products B.V., Gorslaan 60, 1441 RG Purmerend, The Netherlands
Importer — Meksyk: Bose de México, S. de R.L. de C.V., Paseo de las Palmas 405-204, Lomas de Chapultepec, 11000 Mexico. Numer telefonu: +5255 (5202) 3545
Importer — Tajwan: Bose Taiwan Branch, 9F-A1, No.10, Section 3, Minsheng East Road, Taipei City 104, Taiwan. Numer telefonu: +886-2-2514 7676
Numer telefonu w Stanach Zjednoczonych: 1-877-230-5639
Bose, Bose Soundbar, Bose Soundbar Wall Bracket, Bose TV Speaker, SoundTouch i znak graficzny nuty bezprzewodowej są znakami towarowymi firmy Bose Corporation.
Siedziba główna firmy Bose Corporation: 1-877-230-5639
© 2020 Bose Corporation. Żadnej części tego dokumentu nie wolno powielać, modyfikować, rozpowszechniać ani w inny sposób wykorzystywać bez uprzedniego uzyskania pisemnego zezwolenia.

PORTUGUÊS

Leia e guarde todas as instruções de segurança importantes.

Instruções de segurança importantes

Contém peças pequenas que podem apresentar perigo de engasgo.
Não recomendado para menores de 3 anos.

NÃO faça alterações não autorizadas a este produto.
O kit de montagem na parede Bose Sound Bar Wall Bracket deve ser usado apenas com os produtos Bose Soundbar 700, Bose Soundbar 500, Bose TV Speaker e SoundTouch 300.
Use somente as ferragens de montagem fornecidas com este produto.
Não monte em superfícies que não sejam robustas ou que tenham perigos escondidos atrás delas, como fiação elétrica ou tubulação. Se você não souber instalar o suporte, contate um instalador profissional qualificado. Verifique se o suporte foi instalado de acordo com o código de obras local.
Somente para montagem nas seguintes superfícies:
- Gesso ≥ 3⁄8" (10 mm)
  - Se for montado em superfícies diferentes das mencionadas anteriormente, contate um instalador profissional.

Devido aos requisitos de ventilação, a Bose não recomenda colocar o produto em um espaço confinado, como em uma cavidade da parede ou em um armário embutido.
Não coloque ou instale o suporte ou o produto próximo a fontes de calor, como lareiras, radiadores, registros de calor ou outros equipamentos (incluindo amplificadores) que produzam calor.

Informações sobre garantia
Este produto é coberto por uma garantia limitada da Bose.
Para obter detalhes da garantia, visite global.Bose.com/warranty

Importador na China: Bose Electronics (Shanghai) Company Limited, Part C, Plant 9, No. 353 North Riying Road, China (Shanghai) Pilot Free Trade Zone
Importador na CE: Bose Products B.V., Gorslaan 60, 1441 RG Purmerend, The Netherlands
Importador no México: Bose de México, S. de R.L. de C.V., Paseo de las Palmas 405-204, Lomas de Chapultepec, 11000 México.
Número de telefone: +5255 (5202) 3545
Importador em Taiwan: Bose Taiwan Branch, 9F-A1, No.10, Section 3, Minsheng East Road, Taipei City 104, Taiwan. Número de telefone: +886-2-2514 7676
Número de telefone nos EUA: 1-877-230-5639
Bose, Bose Soundbar, Bose Soundbar Wall Bracket, Bose TV Speaker, SoundTouch e o design de nota Wi-Fi são marcas registradas da Bose Corporation.
Sede da Bose Corporation: 1-877-230-5639
© 2020 Bose Corporation. Nenhuma parte deste documento pode ser reproduzida, modificada, distribuída ou utilizada de qualquer outra forma sem a prévia autorização por escrito.

SVENSKA

Läs igenom och spara alla anvisningar om säkerhet och användning.

Viktiga säkerhetsanvisningar

Produkten innehåller små delar som kan orsaka kvävning.
Inte lämplig för barn under 3 år.

Gör INGA obehöriga ändringar av produkten.
Väggmonteringssatset Bose Sound Bar Wall Bracket är enbart till för Bose Soundbar 700, Bose Soundbar 500, Bose TV Speaker och SoundTouch 300 soundbar.
Använd endast de monteringstillbehör som medföljer den här produkten.
Montera inte på ostadiga ytor eller på ställen med exempelvis dolda el- eller vattenledningar. Om du är osäker på hur fästet ska installeras ska du kontakta en yrkesman. Se till att fästena sätts upp enligt lokala bestämmelser.
Endast för montering i följande material:
- Väggplatta ≥ 3⁄8" (10 mm)
  - Om du monterar på andra ytor än ovanstående ska du kontakta en yrkesman.

Med anledning av ventilationskraven rekommenderar inte Bose att produkten placeras i trånga utrymmen, såsom ett hålrum i väggen eller i ett stängt skåp.
Placera eller installera inte fästet eller produkten nära en värmekälla, till exempel en eldstad, värmeelement, kaminer eller andra apparater (inklusive förstärkare) som avger värme.

Garantiinformation
Produkten täcks av en begränsad garanti från Bose.
Garantibeskrivning finns på global.Bose.com/warranty

Kinaimportör: Bose Electronics (Shanghai) Company Limited, Part C, Plant 9, No. 353 North Riying Road, Kina (Shanghai) Pilot Free Trade Zone
EU-importör: Bose Products B.V., Gorslaan 60, 1441 RG Purmerend, Nederländerna
Mexikoimportör: Bose de México, S. de R.L. de C.V., Paseo de las Palmas 405-204, Lomas de Chapultepec, 11000 Mexico. Telefonnummer: +5255 (5202) 3545
Taiwanimportör: Bose Taiwan Branch, 9F-A1, No.10, Section 3, Minsheng East Road, Taipei City 104, Taiwan. Telefonnummer: +886-2-2514 7676
Telefonnummer i USA: 1-877-230-5639
Bose, Bose Soundbar, Bose Soundbar Wall Bracket, Bose TV Speaker, SoundTouch och den trådlösa not-logotypen är varumärken som tillhör Bose Corporation.
Bose Corporations huvudkontor: 1-877-230-5639
© 2020 Bose Corporation. Ingen del av detta dokument får återges, modifieras, distribueras eller användas på något annat sätt utan föregående skriftlig tillåtelse.

ไทย

โปรดอ่านและเก็บคำแนะนำด้านความปลอดภัยและการใช้งานทั้งหมดไว้

คำแนะนำด้านความปลอดภัยที่สำคัญ

ผลิตภัณฑ์นี้มีประกอบด้วยชิ้นส่วนขนาดเล็ก ซึ่งอาจทำให้เกิดอันตรายจากการสำลัก ไม่เหมาะสำหรับเด็กอายุต่ำกว่า 3 ปี

อย่าดัดแปลงผลิตภัณฑ์นี้โดยไม่ได้รับอนุญาต
ชุดติดตั้งผนังของขาบาร์ของลำโพง Bose Sound Bar ใช้สำหรับ Bose Soundbar 700, Bose Soundbar 500, Bose TV Speaker และ Soundtouch 300 ซาวด์บาร์เท่านั้น
ใช้อุปกรณ์ติดตั้งที่ให้มาพร้อมกับผลิตภัณฑ์นี้เท่านั้น
อย่าติดตั้งบนพื้นผิวที่ไม่แข็งแรง หรือพื้นผิวที่มีอันตรายซ่อนอยู่ด้านหลัง เช่น สายไฟฟ้าหรือท่อประปา หากคุณไม่แน่ใจเกี่ยวกับการติดตั้งขาแขวน โปรดติดต่อช่างติดตั้งผู้เชี่ยวชาญ ตรวจสอบให้แน่ใจว่าขาแขวนได้รับการติดตั้งตามข้อกำหนดในการอ้างอิงแบบอาคารของท้องถิ่น
สำหรับติดตั้งบนพื้นผิวดังต่อไปนี้เท่านั้น:
- แผ่นบอร์ดติดผนัง ≥ 3⁄8" (10 มม.)
  - หากติดตั้งบนพื้นผิวอื่นนอกเหนือจากที่ระบุไว้ข้างต้น โปรดติดต่อช่างติดตั้งผู้เชี่ยวชาญ

Bose ไม่แนะนำให้วางผลิตภัณฑ์นี้ในที่จำกัดอย่างเช่นในช่องผนังหรือในตู้ปิด ทั้งนี้เนื่องจากต้องการการไหลเวียนระบายอากาศ
อย่าจัดวางหรือติดตั้งขาแขวนหรือผลิตภัณฑ์ในตำแหน่งที่ก่อไฟเกิดความร้อน ใกล้เช่น เตาผิง หม้อน้ำ เครื่องปิ้งไฟ หรืออุปกรณ์อื่นๆ (รวมถึงเครื่องขยายเสียง) ที่ก่อให้เกิดความร้อน

ข้อมูลการรับประกัน
ผลิตภัณฑ์นี้อยู่ภายใต้การรับประกันแบบจำกัดจาก Bose สำหรับรายละเอียดการรับประกัน ไปที่เว็บไซต์ global.Bose.com/warranty

ผู้นำเข้าของจีน: Bose Electronics (Shanghai) Company Limited, Part C, Plant 9, No. 353 North Riying Road, China (Shanghai) Pilot Free Trade Zone
ผู้นำเข้าของ EU: Bose Products B.V., Gorslaan 60, 1441 RG Purmerend, The Netherlands
ผู้นำเข้าของเม็กซิโก: Bose de México, S. de R.L. de C.V., Paseo de las Palmas 405-204, Lomas de Chapultepec, 11000 México.
หมายเลขโทรศัพท์: +5255 (5202) 3545
ผู้นำเข้าของไต้หวัน: Bose Taiwan Branch, 9F-A1, No.10, Section 3, Minsheng East Road, Taipei City 104, Taiwan หมายเลขโทรศัพท์: +886-2-2514 7676
หมายเลขโทรศัพท์ของสหรัฐฯ: 1-877-230-5639
Bose, Bose Soundbar, ซาแขวนผนัง Bose Soundbar, Bose TV Speaker, SoundTouch และวงแอกแบบคำโน้ตระบบไร้สายเป็นเครื่องหมายการค้าของ Bose Corporation
สำนักงานใหญ่ Bose Corporation: 1-877-230-5639
©2020 Bose Corporation ห้ามทำซ้ำ แก้ไข แจกจ่าย ส่งผ่านเครื่องใช้สายไฟของเอกสารนี้ ทั้งบางส่วนไม่ว่ากรณีใดๆ โดยไม่ได้รับอนุญาตเป็นลายลักษณ์อักษรล่วงหน้า